THIS DRAWING IS UNPUBLISHED.
VERTRAULICH-UNVERÖFFENTLICHTE ZEICHNUNG
© COPYRIGHT 2022 By - TE Connectivity
RELEASED FOR PUBLICATION FEB 2009
FREI FUER VEROEFFENTLICHUNG
ALL RIGHTS RESERVED.
ALLE RECHTE VORBEHALTEN.

MATED WITH:
PASSEND ZU:
SEE NOTE 9

LOC	DIST
A1	-

PROJEKT NR.: EGATN08277

REVISIONS
ÄNDERUNGEN

P	LTR	DESCRIPTION BESCHREIBUNG	DATE	DWN	APVD
	H5	DETAILS SEE PCN E-18-005554	16APR2018	HO.	GILC
	H6	DETAILS SEE PCN E-18-011716	23JUL2018	HO.	GILC
	H7	TABLE UPDATE WITH AVAILABLE SLIDES	28JUL2020	MAH.	GILC
	H8	PCN-22-134411	21MAR2022	NS	AW

CUT OFF (SYMMETRIC)
Befestigungsausschnitt (symmetrisch)

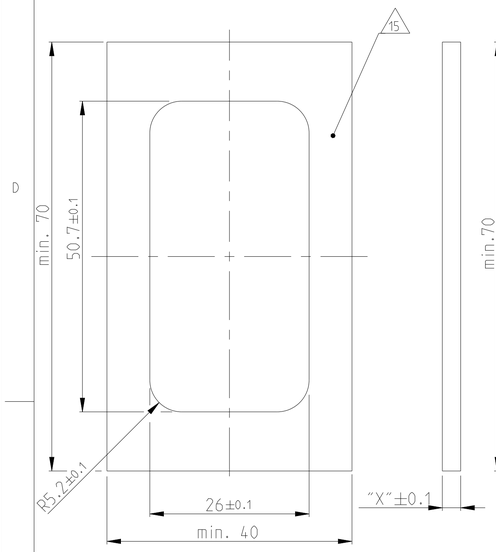

CUT OFF WITH POLARISATION
Befestigungsausschnitt mit Polarisation

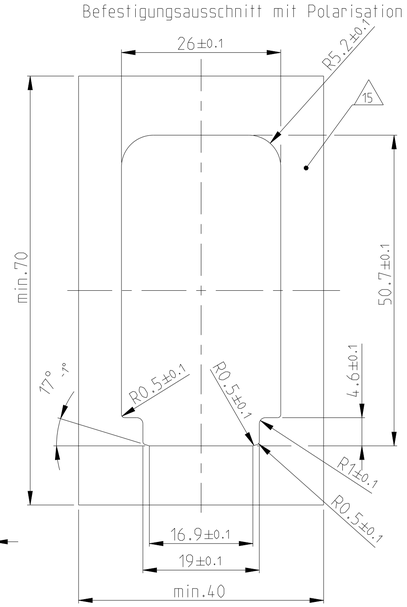

FIXING WITH SLIDE Befestigung mit Schieber	
WALLTHICKNESS "X" Wandstaerke "X"	TE ORDER NO. TE Best. Nr.
1.0mm	N.N.
1.5mm	0-1564411-5
1.6mm	0-1564411-8
2.0mm	0-1564411-7
2.5mm	0-1564411-2
3.0mm	0-1564411-1
3.5mm	0-1564411-6
4.0mm	N.N.

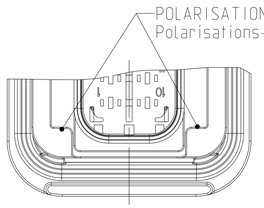

1-1564526-1 AS SHOWN
1-1564526-1 wie gezeigt
DELIVERY CONDITION:
SECONDARY LOCKING DEVICE
IN PRE-LOCKED POSITION
Lieferzustand:
2. Kontaktsicherung in Vorraststellung

SECTION G-G
Schnitt

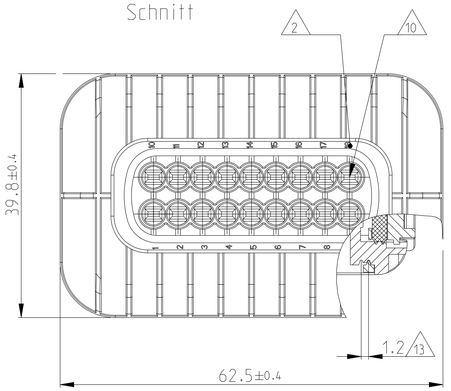

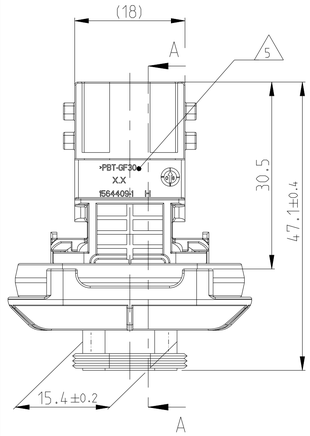

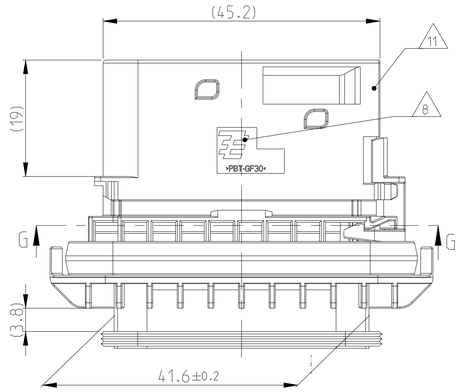

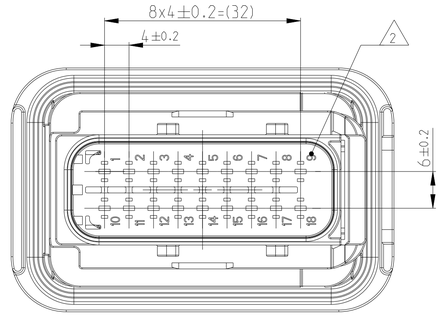

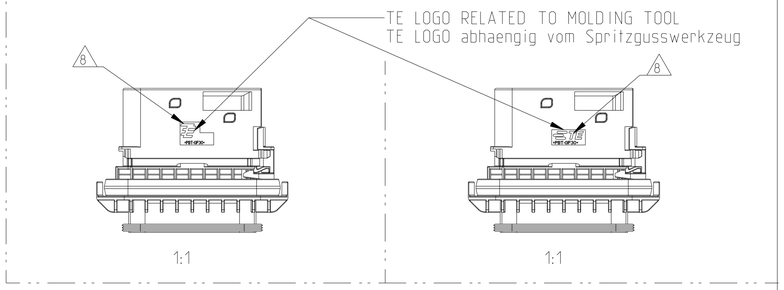

SECTION A-A
Schnitt

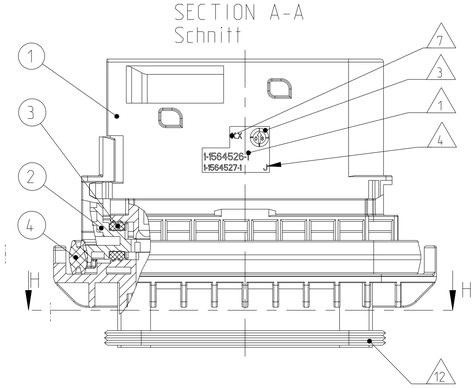

SECTION H-H
Schnitt

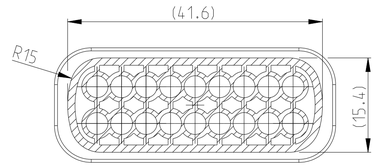

SLIDE FROM BOTH DIRECTIONS MOUNTABLE
Schieber von beiden Seiten montierbar

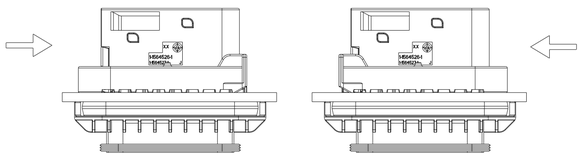

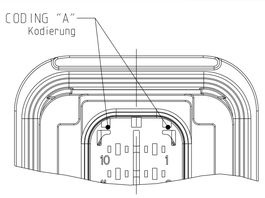

PN: 1-1564526-1

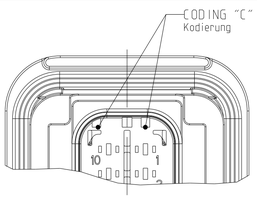

PN: 3-1564526-1

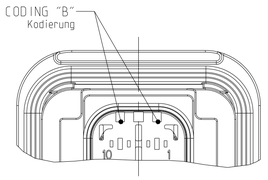

PN: 2-1564526-1

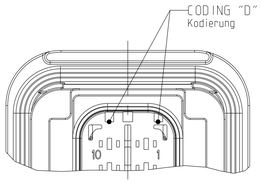

PN: 4-1564526-1

NOTES
Bemerkungen

1. TE ORDER-NO.
TE Bestell-Nr.

2. CAVITY NUMBERING
Kammerbezeichnung

3. PRODUCTION DATE
Produktionsdatum

4. LETTER-INSERT FOR THE REVISION STATUS OF THE MOULD
Schriftsatz fuer Aenderungszustand des Werkzeuges

5. MATERIAL MARKING ACCORDING TO VDA 260
Werkstoffkennzeichnung nach VDA 260

6. BULK PACKAGING IN CORRUGATED BOX
Schuettgut im Versandkarton

7. MOULD CAVITY MARKING
Nestmarkierung

8. TE LOGO
TE Logo

9. SUITABLE COUNTERPART SEE DRAWING: 1563759
Passendes Gegenstueck siehe Zeichnung: 1563759

10. CAVITIES MATED WITH TAB 1.6 x 0.6 MM (SWS)
SEE PRODUCT GROUP DRAWING
TE NO: 1355055
MAX. WIRE SIZE: 1.0mm² FLR

WIRE SIZE: 1.5mm² FLR PERMITTED ONLY IN
ASSOCIATION WITH
SINGLE WIRE SEALING PN 0-2287497-1
ALLOWED TEMPERATURE 120 DEGREE CELSIUS

Kontaktkammer passend fuer Flachstecker 1.6x0.6 mm (EDS)
siehe Produktgruppenzeichnung
TE Nr: 1355055
max. Drahtgroessenbereich: 1.0mm² FLR

Es ist ein Drahtgroessenbereich von 1.5mm² FLR nur
in Verbindung
mit der Einzelleiterdichtung PN 0-2287497-1
bis zu 120°C zugelassen

11. INTERFACE ACC. Drawing: 114-18799-1
Kragenanschluss nach Zeichnung: 114-18799-1

12. MATED WITH COVER SEE DRAWING: 1670865. 1670866
Passend zu Kappe siehe Zeichnung: 1670865. 1670866

13. SLIDING DISTANCE OF SECONDARY LOCKING
Verschiebeweg der zweiten Kontaktsicherung

14. MALFUNCTION CAUSED BY LAQUER IS NOT
COVERED BY TE WARRANTY
Funktionsbeeinraechtigung durch Lackieren. liegt nicht
im Einfluss und Gewaehrleistungsumfang von TE

15. SEALING SURFACE CUTOFF
Dichtflaeche Blechausschnitt

SURFACE ROUGHNESS Ra MAX. 1.8µm OR LESS FOR METAL PARTS.
Werkzeugoberflaeche Ra Max. 1.8µm oder weniger fuer Metallteile

SURFACE ROUGHNESS MIN. VDI 3400 - CLASS 24 FOR PLASTIC PARTS.
Werkzeugoberflaeche Min. VDI 3400 - Class 24 fuer Kunststoffteile.

THE FLATNESS MUST BE WITHIN THE TOLERANCE OF THE SHEET.
THEREFORE WITHIN ±0.1MM.
Die Ebenheit muss innerhalb der Toleranz des Blechs liegen bei (±0.1mm)

NO SINK MARKS. EJECTOR. DRAFT. DENTS. SCRATCHES.
RECESSES ON THE SEALING AREA ALLOWED.
Keine Einfallstellen. Auswerfer. Ausformschraegen. Delle.
Kratzer. Absaetze zulaessig.

ITEM NO	DESCRIPTION Beschreibung	COLOUR Farbe	MATERIAL
1	18POS. TAB HOUSING. CODE "A" 18pol. Flachsteckergehaeuse. Kod. "A"	BLACK schwarz	PBT-GF30 / V-0
1	18POS. TAB HOUSING. CODE "B" 18pol. Flachsteckergehaeuse. Kod. "B"	GREY grau	PBT-GF30 / V-0
1	18POS. TAB HOUSING. CODE "C" 18pol. Flachsteckergehaeuse. Kod. "C"	GREEN gruen	PBT-GF30 / V-0
1	18POS. TAB HOUSING. CODE "D" 18pol. Flachsteckergehaeuse. Kod. "D"	BLUE blau	PBT-GF30 / V-0
2	SECONDARY LOCKING DEVICE Zweite Kontaktsicherung	YELLOW gelb	PBT-GF30 / V-0
3	SEAL FOR SECONDARY LOCKING Dichtung fuer Zweite Kontaktsicherung	WHITE weiss	MVQ
4	AXIAL SEAL 1.5*3.37 Achsdichtung 1.5*3.37	GREEN gruen	MVQ

TE ORDER-NO. TE Bestell-Nr.	REV.	NO. OF POS. Polzahl	CODE Kodierung	QUANTITY Stueck						ITEM NO ASSY
4-1564526-1	H	18	D	-	-	-	1	1	1	4
3-1564526-1	H	18	C	-	-	1	-	1	1	3
2-1564526-1	H	18	B	-	1	-	-	1	1	2
1-1564526-1	H	18	A	1	-	-	-	1	1	1

THIS DRAWING IS A CONTROLLED DOCUMENT.
DIESES ZEICHNUNGSDOKUMENT WIRD DURCH APP. INCORPORATED KONTROLLIERT.
ÄNDERUNGEN, DIE DEM TECHNISCHEN FORTSCHRITT DIENEN, SIND VORBEHALTEN.
DEN ZWECK UNTERSTUTZEN KONZEPTUNSTTIND DRAWEN SIE AUF ANFRAGE.

DIMENSIONS: MASSEINHEITEN: mm
TOLERANCES UNLESS OTHERWISE SPECIFIED: ALLGEMEINTOLERANZEN
0 PLC ±
1 PLC ±
2 PLC ±
3 PLC ±
4 PLC ±
ISO 8015 DIN 16901-140
ANGLES/W.INKEL ±2°
MATERIAL: SEE TABLE siehe Tabelle
FINISH/OBERFLAECHE/FARBE: SEE TABLE siehe Tabelle

DWN 19FEB2009 Shilpa Bhavikatti
CHK 20FEB2009 J.Granzow
APVD 20FEB2009 C.Eberwein
PRODUCT SPEC PRODUKTSPEZ. 108-94020
APPLICATION SPEC VERARBEITUNGSSPEZ. 114-18756
WEIGHT GEWICHT 37.11 g

TE Connectivity

NAME 18POS. TAB 1.6x0.6. TAB HSG. ASSY
18pos. TAB 1.6x0.6. Flachsteckergehaeuse
HEAVY DUTY SEALED CONNECTOR SERIES - GROUP E

SIZE	CAGE CODE	DRAWING NO ZEICHNUNGS-NR.	RESTRICTED TO NUR FÜR
A1	00779	C-1564526	-
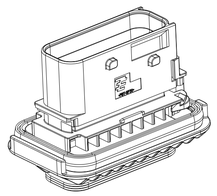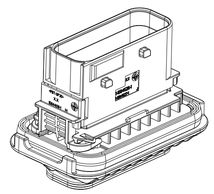
CUSTOMER DRAWING /KUNDENZEICHNUNG | SCALE MASSSTAB 2:1 | SHEET BLATT 1 OF VON 1 | REV. H8