品番	材質	備考
7120-8012	軟質ビニル(透明)	
△4 7120-8015	シリコン	
7		

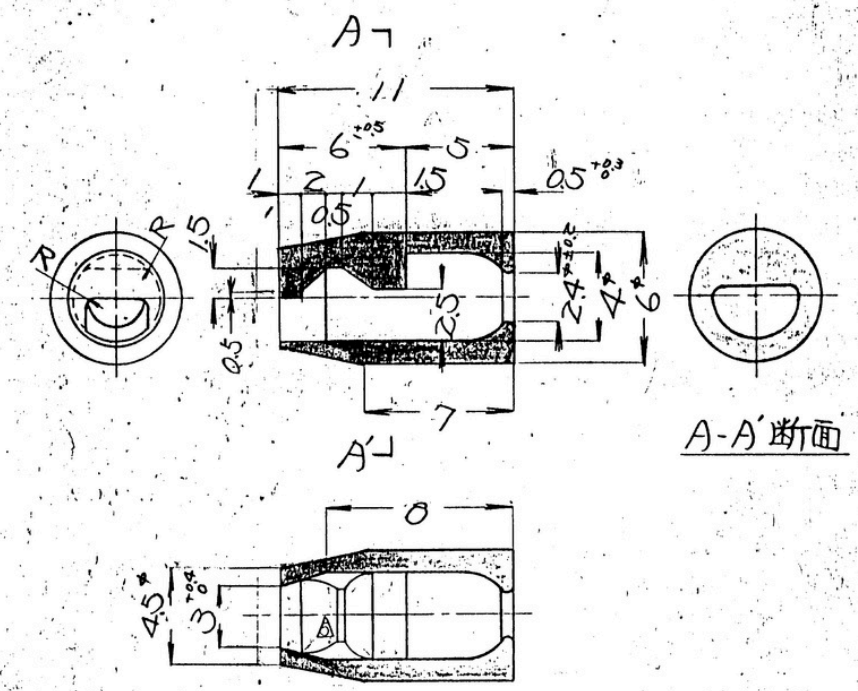

符号	年月日	記事	No	点検
△5	51.7.14	断面形状訂正	Cx-407	SATO
△4	48.11.26	品番追記	Cx-400	滝
△3	47.2.2	基準図1作成	Cx-380	滝

一般公差及び適用規格

	10以下	50以下	100以下	250以下	250ア コエ ムセイ	角度	偏心量
A	±0.15	±0.2	±0.3	±0.5	±0.75	±30'	0.1
B	±0.2	±0.3	±0.55	±0.95	±1.4	±30'	0.1
C	±0.3	±0.5	±0.8	±1.4	±2	±30'	0.15
指定	±0.6	±1.0	±1.5	±2.5	±3.0	±1°	0.3

を適用の事

種別	サ
個数	尺度 4/1
材質	
処理	
仕上	

扱所		製品名 又は註名		品名	シュアープラグキャップ		
得意先							
得意先	図番 品番	製品番号 又は註番		品番	8012 7120-8015		
図元	新設	認可	点検	点検	設計	写図	三角法
作成	41年4月1日	年 月 日				48.8.15	3

図番 7120-8012:R

YBMコードNo.

発行

A3 500105